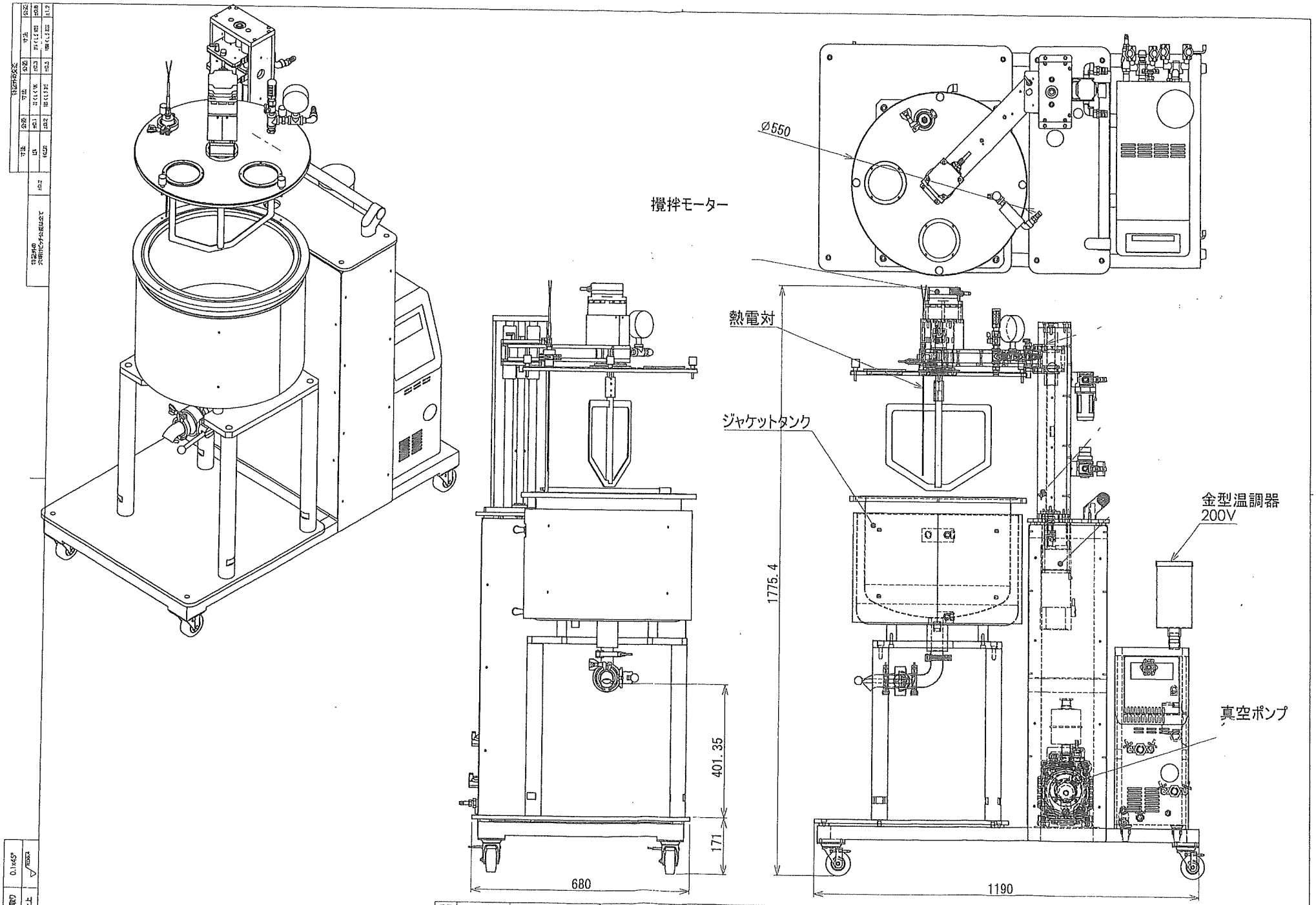

番号	日付	内容	材質	表面処理	個数	備考	製図	設計	検図	承認	年月日	2023/03/22	図番
1										高橋	尺	1:10	
			装置名	真空脱泡釜	部組名	全体図	品名	制御図					

SANSHIN SEIKI